Date d'édition : 25.10.2026

Ref : 773213

Moteur à cage d'écureuil 400/690 0,3 IE

La machine avec une extrémité d'arbre est montée de manière isolée sur un socle en aluminium avec des patins.
La machine doit être utilisée sur le banc de machine.
Tous les raccordements sont séparés sur le boîtier de raccordement situé au-dessus et sortent sur des douilles de sécurité de 4 mm.
La machine est protégée contre les surcharges par un interrupteur thermique intégré dans l'enroulement du stator.

Les données nominales sont indiquées sur trois plaques signalétiques apposées sur le boîtier de raccordement.
Outre le raccordement du conducteur de protection, une fixation pour le câble d'équilibrage de potentiel via un filetage M6 est prévue sur le boîtier de raccordement.

Caractéristiques techniques:
Moteur :
Classe de puissance : 0,3
Tension : 400/692 V Ä/Y
Courant : 0,74/0,42 A
Fréquence : 50 Hz
Facteur de puissance : 0,65
Vitesse de rotation : 1437
Modèle : 4 pôles
Puissance : 0,25 kW

Générateur :
Non spécifié
Caractéristiques mécaniques :
Type de construction : B3
1 extrémité d'arbre
Aluminium selon LD
Boîtier de raccordement : en haut
Classe thermique : B (120°)
Classe d'isolation : IP20
Thermostat : bimétallique 110° à ouverture
Classe d'efficacité énergétique : IE3

Date d'édition : 25.10.2026

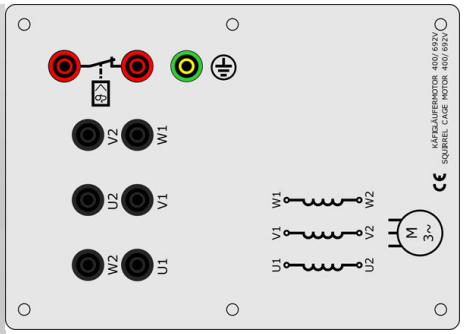

Options

Ref : 73213
Disjoncteur triphasé de protection moteur 0,6...1A

Tripolaire, avec déclencheur à action instantanée pour protection contre les surcharges et les courts-circuits.
Sensible aux défaillances de phase selon VDE 0660.

Caractéristiques techniques:
Déclencheur bilame, réglable: 0,6 - 1,0 A

Date d'édition : 25.10.2026

Ref : 745563
Relais de puissance Triphasé, commande manuelle ou externe par tension

Interrupteur ON/OFF triphasé avec contact auxiliaire (contact inverseur).
Commutation manuelle par bouton-poussoir ON/OFF ou externe par l'entrée de commande.
L'état de commutation est indiqué par des diodes électroluminescentes.
L'interrupteur dispose d'une entrée supplémentaire pour un déclenchement de protection.

Caractéristiques techniques:
Capacité de contact : 400 V AC, 3 A
Raccordement au réseau : 115/230 V, 50 Hz

Ref : 73149
Inverseur sens de rotation pour les machines triphasées
Pouvoir de coupure: 20 A / 500 V CA - Positions: 1 - 0 - 2

Date d'édition : 25.10.2026

Ref : 73147
Commutateur étoile-triangle pour démarrage des moteurs asynchrones 20 A / 500 V CA

Ref : 73148
Inverseur étoile-triangle pour démarrer et changer sens de rotation machines asynchrones
Pouvoir de coupure: 20 A / 500 V CA

Catactéristiques techniques:
Positions: Ä - Y - 0 - Y - Ä

Ref : 73150
Démarreur étoile triangle avec relais temporisé pour le démarrage de moteurs triphasés

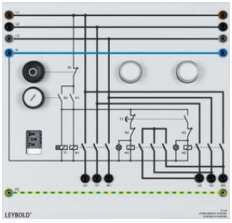

Contacteur avec relais temporisé.
Pour le démarrage de moteurs triphasés d'une puissance allant jusqu'à environ 1,5 kW.
Les mises en circuit et hors circuit se font par deux poussoirs I et 0.
Le passage du couplage étoile au couplage triangle se fait automatiquement après écoulement du retard sélectionné.
Deux voyants lumineux affichent l'état de service momentané.
Pouvoir de coupure: 1,5 kW
Temporisation: 0,3...30 s
Tension d'alimentation: 3 x 400 V CA

Date d'édition : 25.10.2026

Ref : 73151
Démarreur progressif 0,3/1,0 kW pour machines asynchrones, avec entrée de commande, réglable

Dispositif de commande triphasé progressive pour machines asynchrones avec entrée de commande et les options de réglage suivantes :

Caractéristiques techniques:
Temps de rampe de démarrage
Démarrage de tension
Temps de rampe d'arrêt

Ref : 73241
Charge capacitive 0.3
Capacité: - 3 x 1/2/4 µF, 450 V - 3 x 8 µF, 400 V

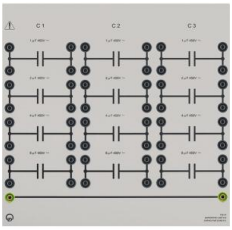

Trois batteries de condensateurs à papier métallisé comprenant chacune 4 condensateurs.
Convient pour les montages en parallèle, série, étoile et triangle.
Capacité: - 3 x 1/2/4 µF, 450 V - 3 x 8 µF, 400 V

Date d'édition : 25.10.2026

Ref : 7731391
Simulateur de défauts moteur asynchrone à cage d'écureuil
défaut à la terre, coupure enroulement, court circuit d'une phase ....

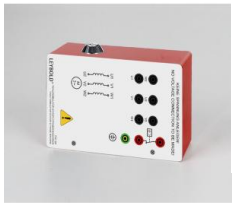

Le simulateur de défauts permet, en combinaison avec les moteurs asynchrones triphasés à cage d'écureuil, de simuler des défauts typiques tels que le défaut à la terre, l'interruption de l'enroulement, le défaut de spire, le défaut d'enroulement et la réponse du thermocontact.
Les erreurs sont générées par 14 commutateurs.
Les interrupteurs sont placés derrière un couvercle verrouillable.
Le simulateur d'erreurs est un adaptateur qui se fixe sur la plaque à bornes du moteur à cage d'écureuil.
A utiliser sur un moteur non relié à lalimentation, cest un test statique des continuités et résistances.

Commutateur Type d'erreur Points de mesure Résistance ^1
S1 Défaut à la terre U U1-PE, U2-PE 750 kÙ kOhm
S2 Défaut à la terre V V1-PE, V2-PE 51 kÙ kOhm
S3 Défaut à la terre W W1-PE, W2-PE 10 Ù Ohm
S4 Interruption W1-W2 / infinie
S5 Bobine en court-circuit W1-W2 1 000 Ù Ohm R_W
S6 Court circuit entre phase U1-W2U2-W1 510 kÙ kOhm
S7 Circuit ouvert V1-V2 / infinie
S8 Bobine en court-circuit V1-V2 100 Ù Ohm R_V
S9 court-circuit entre phase V1-W2V2-W1 220 kÙ kOhm
S10 Circuit ouvert U1-U2 / infinie
S11 Bobine en court-circuit U1-U2 10 Ù Ohm R_U
S12 Court-circuit entre phases U1-V2U2-V1 51 kÙ kOhm
S13 Interruption de la surveillance de la température Connecteurs Surveillance de la température / infinie
S14 Résistance de terre de protection PE-Boîtier 0,4 Ù Ohm
S15 Résistance de terre de protection PE-Boîtier 0,1 Ù Ohm
PE = TERRE

Date d'édition : 25.10.2026

Ref : 773115
Plaque de base en aluminium 120 cm pour banc machines électriques

Le banc de base de la machine a été spécialement développé avec le système de socle pour la formation.
Liaison mécanique sûre, pour l'absorption de forces de torsion élevées.
Verrouillage mécanique de tous les composants sur le banc de base de la machine, ce qui empêche de retirer facilement des composants (p. ex. des couvercles d'arbre) pendant le fonctionnement.
Pour les applications avec des composants machine supplémentaires tels que réducteur, tachymètre et capteur de position, il convient de choisir un banc adapté, par exemple 773120 Banc de base machine 140 cm.

Ref : 73106
Manchon pour l'accouplement mécanique de deux machines électriques de la gamme 0,1 ou 0,3 kW

Ref : 773108
Chape d'accouplement et de bout d'arbre transparente pour machines électriques sur support en alu