Date d'édition : 20.07.2025

Ref : 773281

Moteur asynchrone triphasé à cage d'écureuil 400/690V 1,0 kW

Moteur asynchrone triphasé à cage d'écureuil et couple de décrochage prononcé, modèle industriel avec un bout d'arbre d'entraînement.

La machine avec une extrémité d'arbre est isolée et construite sur une base en aluminium avec des patins.
La machine doit être utilisée sur le banc de la machine. Toutes les connexions sont mises en évidence sur la boîte de dérivation séparée par des fiches de sécurité de 4 mm. Les valeurs nominales sont montées sur trois plaques signalétiques sur le boîtier de raccordement.
La machine est protégée par un interrupteur intégré de température d'enroulement de stator contre la surcharge.
En plus de la connexion de conducteur de protection pour la ligne de compensation de potentiel via M6 sur le boîtier de connexion est également fourni.

Caractéristiques nominales:
Puissance: 1.1 kW
Tension: 400/690 V ?/Y
Courant: 2,55/1,47 A
Fréquence: 50 Hz
Facteur de puissance: 0,77
Modèle: tétrapolaire
Vitesse de rotation: 1440 min -1

Date d'édition : 20.07.2025

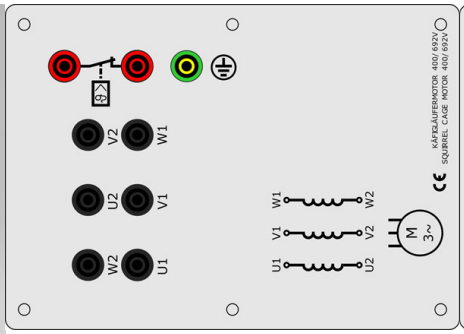

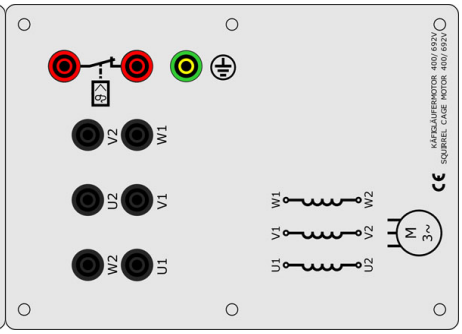

Options

Date d'édition : 20.07.2025

Ref : 73284
Disjoncteur de protection moteur 2,4-4A

Tripolaire, avec déclencheur à action instantanée pour protection contre les surcharges et les courts-circuits.
Sensible aux défaillances de phase selon VDE 0660.
Déclencheur bilame, réglable: 2,4 - 4,0 A

Ref : 73214
Disjoncteur de protection moteur 1-1,6A

Tripolaire, avec déclencheur à action instantanée pour protection contre les surcharges et les courts-circuits.
Sensible aux défaillances de phase selon VDE 0660.
Déclencheur bilame, réglable: 1,0 - 1,6 A

Ref : 773258
Chape d'accouplement et de bout d'arbre transparente pour machines sur support en alu 1 kw

Date d'édition : 20.07.2025

Ref : 773120
Plaque de base en aluminium 140 cm pour banc machines électriques

Le banc de base de la machine a été spécialement développé avec le système de socle pour la formation.
Liaison mécanique sûre, pour l'absorption de forces de torsion élevées.
Verrouillage mécanique de tous les composants sur le banc de base de la machine, ce qui empêche de retirer facilement des composants (p. ex. des couvercles d'arbre) pendant le fonctionnement.

Ref : 73256
Manchon pour l'accouplement mécanique de deux machines électriques de la gamme 1,0 kW

Ref : 73149
Inverseur sens de rotation pour les machines triphasées
Pouvoir de coupure: 20 A / 500 V CA - Positions: 1 - 0 - 2

Date d'édition : 20.07.2025

Ref : 73147
Commutateur étoile-triangle pour démarrage des moteurs asynchrones 20 A / 500 V CA

Ref : 73148
Inverseur étoile-triangle pour démarrer et changer sens de rotation machines asynchrones
Pouvoir de coupure: 20 A / 500 V CA

Catactéristiques techniques:
Positions: Ä - Y - 0 - Y - Ä

Ref : 73151
Démarreur progressif 0,3/1,0 kW pour machines asynchrones, avec entrée de commande, réglable

Dispositif de commande triphasé progressive pour machines asynchrones avec entrée de commande et les options de réglage suivantes :

Caractéristiques techniques:
Temps de rampe de démarrage
Démarrage de tension
Temps de rampe d'arrêt

Date d'édition : 20.07.2025

Ref : 73241
Charge capacitive 0.3
Capacité: - 3 x 1/2/4 µF, 450 V - 3 x 8 µF, 400 V

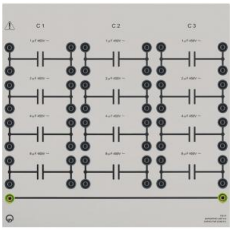

Trois batteries de condensateurs à papier métallisé comprenant chacune 4 condensateurs.
Convient pour les montages en parallèle, série, étoile et triangle.
Capacité: - 3 x 1/2/4 µF, 450 V - 3 x 8 µF, 400 V

Ref : 7731391
Simulateur de défauts moteur asynchrone à cage d'écureuil
défaut à la terre, coupure enroulement, court circuit d'une phase ....

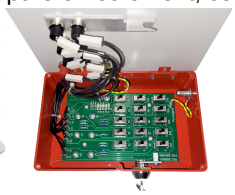

Le simulateur de défauts permet, en combinaison avec les moteurs asynchrones triphasés à cage d'écureuil, de simuler des défauts typiques tels que le défaut à la terre, l'interruption de l'enroulement, le défaut de spire, le défaut d'enroulement et la réponse du thermocontact.
Les erreurs sont générées par 14 commutateurs.
Les interrupteurs sont placés derrière un couvercle verrouillable.
Le simulateur d'erreurs est un adaptateur qui se fixe sur la plaque à bornes du moteur à cage d'écureuil.

Commutateur Type d'erreur Points de mesure Résistance ^1
S1 Défaut à la terre U U1-PE, U2-PE 750 kÙ
S2 Défaut à la terre V V1-PE, V2-PE 51 kÙ
S3 Défaut à la terre W W1-PE, W2-PE 10 Ù
S4 Interruption W1-W2 S5 Bobine en court-circuit W1-W2 1 000 Ù R_W
S6 Court circuit entre phase U1-W2U2-W1 510 kÙ
S7 Circuit ouvert V1-V2 S8 Bobine en court-circuit V1-V2 100 Ù R_V
S9 court-circuit entre phase V1-W2V2-W1 220 kÙ
S10 Circuit ouvert U1-U2 S11 Bobine en court-circuit U1-U2 10 Ù R_U
S12 Court-circuit entre phases U1-V2U2-V1 51 kÙ
S13 Interruption de la surveillance de la température Connecteurs Surveillance de la température S14 Résistance de terre de protection PE-Boîtier 0,4 Ù
S15 Résistance de terre de protection PE-Boîtier 0,1 Ù
PE = TERRE