Date d'édition : 21.07.2025

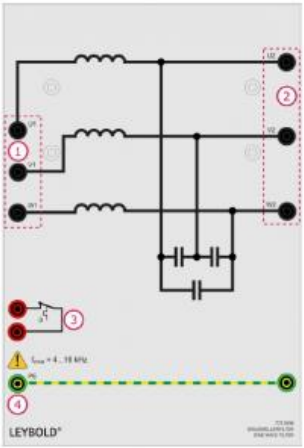


**Ref : 7735298**

**Filtre à ondes sinusoïdales, réduit la distorsion du courant de sortie modulé MLI d'un onduleur**

Caractéristiques techniques:Masse HxLxP 30 cm x 20 cm x 17 cm
Poids 4 kg
Tension assignée 3 x 400 V
Fréquence : 0 Hz 60 Hz
Fréquence PWM : 4 kHz 16 kHz
Courant assigné 2,5 A
Signal de température à partir de 180 °C